1920690
R03

# PFU 210e

**Operating manual**

Operating manual – Brugsanvisning – Gebrauchsanweisung – Manual de instrucciones – Käyttöohje – Manuel d'utilisation – Manuale d'uso – Gebruiksaanwijzing – Bruksanvisning – Instrukcja obsługi – Manual de utilização – Инструкции по эксплуатации – Bruksanvisning – 操作手册

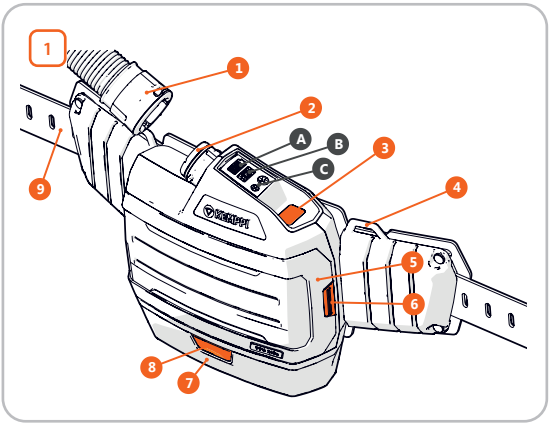


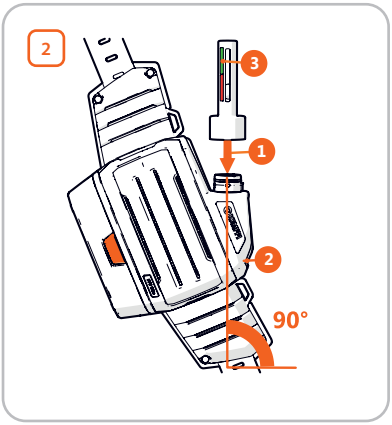


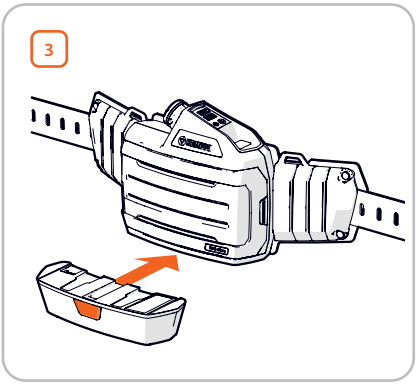


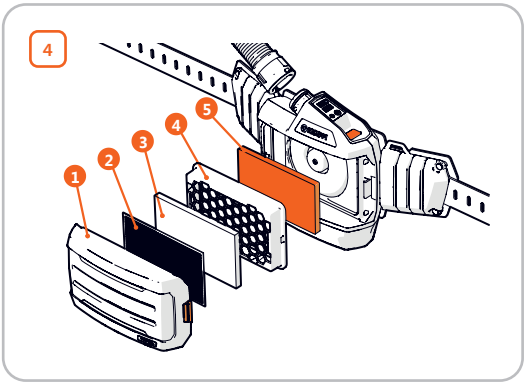


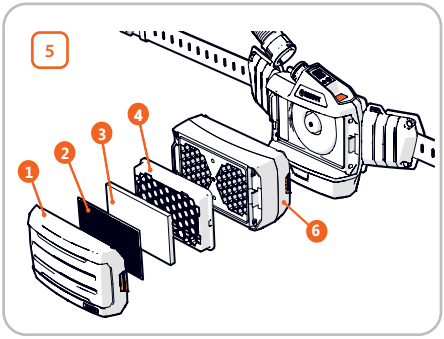


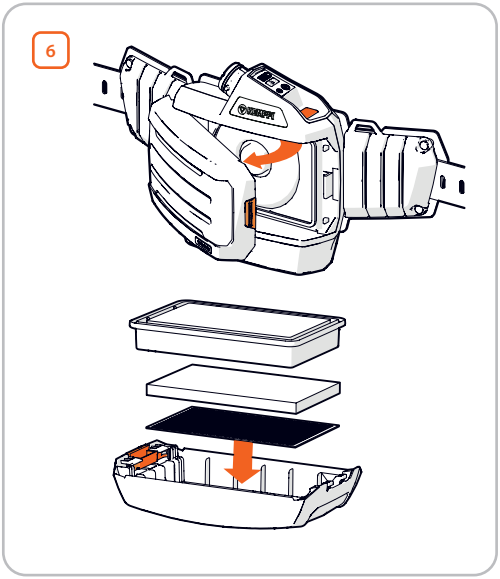


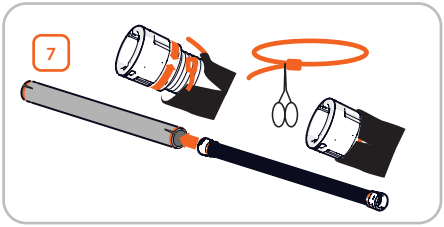


© Kemppi Oy 2022

# 1. Innledning

## 1.1 Om PFU 210e

Den motordrevne filterenheten PFU 210e filtrerer luften fra omgivelsene og blåser den filtrerte luften inn i sveisemasken. Luftstrømningen danner et overtrykk inne i sveisemasken, noe som hindrer forurenset luft fra omgivelsene i å nå frem til brukerens pustesone og forsyner brukeren med ren luft å puste i. PFU 210e er kompatibel med sveisemaskene Gamma GTH3 og Beta FA.

## 1.2 Om denne håndboken

Les denne bruksanvisningen nøye før du tar i bruk utstyret for første gang. Vær spesielt oppmerksom på sikkerhetsanvisningene.

| | Konvensjon | Brukes til |
|---|---|---|
| | **Merk** | **Gir brukeren en del informasjon av spesiell betydning.** |
| | **Forsiktig** | **Beskriver en situasjon som kan føre til at utstyret eller systemet skades.** |
| | **Advarsel** | **Beskriver en potensielt farlig situasjon som kan føre til personskade, i verste fall med dødelig utfall.** |

## 1.3 Ansvarsfraskrivelse

Vi har gjort alt vi kan for å sikre at opplysningene i denne veiledningen er nøyaktige og fullstendige, men påtar oss ikke noe ansvar for eventuelle feil eller utelatelser. Kemppi forbeholder seg retten til å endre spesifikasjonene for de beskrevne produktene når som helst uten forvarsel. Innholdet i denne veiledningen må ikke kopieres, registreres, mangfoldiggjøres eller overføres uten forhåndstillatelse fra Kemppi.

# 2. Sikkerhet

Les følgende forholdsregler nøye før du bruker produktet.

PFU 210e gir beskyttelse mot ugiftige, men farlige partikler og aerosoler i fast og flytende form i friskluft ved arbeid med sveising og lignende prosesser.

**Advarsel:**

- Det er strengt forbudt å bruke annet enn Kemppi-merkede filtre, deler eller tilbehør sammen med Kemppis personlige verneutstyr. Hvis du ikke overholder denne sikkerhetsbestemmelsen, kan det få alvorlige konsekvenser for helsen din.

**Advarsel:**

- Ikke bruk dette produktet mot giftige gasser og damper.
- Oksygenkonsentrasjonen i omgivelsene må ikke falle under 17 %.
- Forurensningstype og -konsentrasjon i arbeidsmiljøet må være kjent for brukeren.
- Ikke bruk PFU 210e i områder uten lufting, som tanker, rør og kanaler.
- Ikke bruk PFU 210e i områder hvor det er eksplosjonsfare.
- Bruk PFU 210e kun når blåserenheten er påslått. Hvis PFU 210e er avslått, gir åndedrettsvernet liten eller ingen beskyttelse av luftveiene. Det er også risiko for høy konsentrasjon av karbondioksid ($CO_2$) og lavt oksygennivå inne i sveisemasken.
- Kontroller luftstrømningen før hver bruk. For instruksjoner, se kapittel Test av luftstrømning.
- Hvis PFU 210e slutter å fungere av en eller annen grunn, må du straks forlate det forurensede området.
- For å gi tilstrekkelig beskyttelse må hodedelen tilpasses brukerens ansikt perfekt. Hvis hodedelen har en pakning som ikke passer ordentlig, for eksempel ved at skjegg eller langt hår stikker ut, reduseres systemets beskyttende virkning.
- Påse at luftslangen ikke danner en løkke, hektes eller fanges i omgivelsene.
- Bruk den riktige filtertypen i henhold til forurensningstypen. Se kapittel Filtre.
- Hvis friskluften på arbeidsstedet er forurenset med både partikler og gass, må det brukes et passende kombinasjonsfilter.
- Når du bruker gassfiltre til å beskytte deg mot gasser som det er vanskelig å identifisere med luktesansen eller andre sanser, må du følge alle regler som er bestemt for de gjeldende forholdene.
- Bytt filtre øyeblikkelig så snart du kan lukte forurensning.
- Bruk bare originale filtre som er sertifisert for det bestemte åndedrettsvernet.
- Sørg for at luftslangen ikke utsettes for gnister, selv


© Kemppi Oy 2022

om det brukes et beskyttelsestrekk for luftslangen.

- I løpet av en anstrengende periode når brukerens pusteaktivitet blir intens, kan trykket inne i masken falle og redusere den beskyttende virkningen.

**Merk:** Hvis anbefalingene som gis i denne håndboken ignoreres, oppheves garantien automatisk, og det personlige beskyttelsesnivået vil neppe oppfylle de indikerte standardene.

## 3. Deler 1

Kontroller at pakken er hel og at ingen deler er blitt skadd.

1. Luftslange, leveres med et trekk
2. Luftslangenippel
3. Strømknapp
4. Skulderseleholder
5. Filterdeksel
6. Knapp for å åpne filterdekslet
7. Batteri
8. Knapp for å åpne batteriet
9. Lærbelte

| | |
|---|---|
| A | Batteristatus: se kapittel "5 Battery". |
| B | Filterstatus: når den røde lampen tennes, må filtret byttes. |
| C | Blåserstatus: maksimums- og minimumseffekt. |

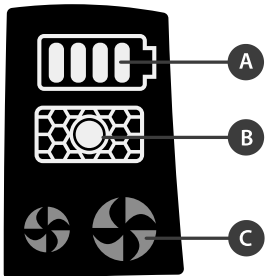


## 4. Betjening

### 4.1 Montere PFU 210e

1. Tilpass filtrene og filterdekslet godt til blåserens hovedenhet.
2. Sett batteriet inn i blåserens hovedenhet.
3. Koble luftslangen til blåserens hovedenhet.
4. Stram beltet rundt midjen. Det kan leveres en skuldersele som tilbehør.
5. Koble luftslangen til sveisemasken.

### 4.2 Betjene PFU 210e

**Før bruk hver gang:**

- Kontroller alle deler. Bytt skadde eller slitte deler.
- Utfør en luftstrømningstest for å se etter at luftstrømningen er tilstrekkelig.
- Kontroller at luftslangen er forsvarlig tilkoblet i begge ender.
- Kontroller at luften strømmer hele veien fra blåseren til sveisemasken.

**Bruke apparatet:**

- Blåserenheten slås på eller av ved å trykke og holde strømknappen.
- Når du slår av blåserenheten, holder du knappen inne til apparatet piper flere ganger og slår seg av.
- Trykk kort på strømknappen for å justere blåserhastigheten.

### 4.3 Test av luftstrømning 2

Utfør test av luftstrømning før hver bruk.

1. Koble en strømningsmåler til blåserenheten. Påse at den er forsvarlig tilkoblet og står oppreist.
2. Slå på blåserenheten.
3. Se etter at ballen stiger opp til det grønne området.
4. Du kan undersøke om alarmmekanismen virker ved å dekke strømningsmåleren med hånden og vente på at alarmen utløses.

## 5. Batteri 3

Batteristatuslampen viser gjenstående ladning:

- 4 grønne linjer: 80 – 100 % igjen
- 3 grønne linjer: 60 – 80 % igjen
- 2 grønne linjer: 40 – 60 % igjen
- 1 grønn linje: 20 – 40 % igjen
- 1 rød linje: <20 % igjen
- Rød linje blinker, apparatet vibrerer og piper to ganger: kritisk lavt

### 5.1 Bytte batteriet

1. Ta ut batteriet ved å trykke åpne-knappen og trekke det ut.
2. Sett inn batteriet ved å trykke det mot bunnen av blåserenheten og skyve det innover.

### 5.2 Lade batteriet

Batteriene er forhåndsladet (ca. 50 %).

**Forsiktig:** Batteriet må bare lades hvis temperaturen er over 0 °C.

**Advarsel:** Bruk bare Kemppi Charger til å lade batteriet.
En feil lader kan forårsake brann eller eksplosjon.

1. Fjern batteriet fra blåserenheten.
2. Koble Kemppi Charger til en strømkilde og til batteriet. Ladetid (80 %): ca. 1,5 t m/SD-batteri, 2,5 t m/HD-batteri.

## 6. Filtre

1. Filterdeksel
2. Gnistfanger
3. Forfilter
4. Partikkelfilter
5. Odørfilter (tilvalg)
6. Gassfilter

4 Bruk alltid et partikkelfilter for beskyttelse mot partikler.

5 Bruk alltid et gassfilter sammen med et partikkelfilter for beskyttelse mot gasser. Odørfiltret må ikke brukes sammen med et gassfilter.

Når A1B1E1-gassfilteret er i bruk, regulerer Smart Sense-teknologien automatisk lufthastigheten i PFU 210e til 160 l/min, noe som forlenger filter- og batterilevetid.

Filtrets driftstid avhenger av arbeidsmiljøet. Hvis arbeidsmiljøet er svært støvfylt, anbefaler Kemppi å bytte filtret etter hvert skift. Bytt filtret umiddelbart hvis du bruker gassfiltret og du kan lukte forurensningen, eller hvis filtrets statusikon blinker rødt. I tillegg vil blåserenheten pipe og vibrere med jevne mellomrom for å advare om et tilstoppet filter.

**Forsiktig:** Et tilstoppet filter må alltid byttes. Forsøk aldri å rengjøre filtret med for eksempel trykkluft.

### 6.1 Bytte filtret 6

1. Trykk på åpne-knappen for å fjerne dekslet.
2. Se etter hvilke filtre som må byttes. Av og til er det nok å bytte forfilter.
3. Se etter at filtret og filterpakningen er uskadet før du setter det inn.
4. Sett inn filtret tett mot filterdekslet.
5. Filterdekslet festes til blåserenheten ved først å trykke den hengslede siden på plass.

## 7. Daglig vedlikehold 7

Kemppi anbefaler å rengjøre PFU 210e etter hver bruk.

1. Rengjør blåserenheten utvendig med lunkent vann, mild såpe og en myk klut. La enheten tørke helt før remontering.

**Merk:**

- Påse at det ikke kommer noe vann eller vaskemiddel inn i blåserenheten/filtret.
- Apparatet må alltid rengjøres i et ventilert rom eller i friluft. Vær oppmerksom på at skadelig støv kan legge seg på alle deler av enheten.
- Bruk aldri antennelige rengjøringsvæsker eller skurende rengjøringsmidler.

2. Luftslangetrekket kan tas av og vaskes.

**Merk:** Luftslangetrekket har et brannhemmende belegg som kan bli utslitt etter gjentatt vasking. Vask maksimalt 5 ganger.

## 8. Oppbevaring

Oppbevar PFU 210e i et miljø hvor temperaturen er mellom –20 og +50 °C og fuktigheten <80 % UU. Produktet kan lagres i to år hvis det oppbevares i uåpnet original innpakning. Ved lengre lagringsperiode bør batteriets ladenivå holdes på omkring 50 %. Kontroller ladenivået med 6 måneders mellomrom og lad batteriet ved behov.

**Filtre:** se utløpsdato på pakken. Oppbevar filtre i pakker som er forseglet av tilvirkeren.


© Kemppi Oy 2022

## 9. Tekniske data

| Modell | PFU 210e |
|---|---|
| Tilvirker | Kemppi Oy, PL 13, 15801 Lahti, Finland |
| Samsvar | EU-direktiv 2016/425<br>Forordning 2016/425 om personlig verneutstyr som inntatt inn i britisk lov og endret |
| Samsvar med standarder | PFU 210e: EN 12941:1998+A1:2004+A2:2008<br>• Med Gamma GTH3: TH3-klasse<br>• Med Beta FA: TH2-klasse<br>PFU 210e: AS/NZS 1716:2012<br>• Med Gamma GTH3: P2-klasse<br>• Med Beta FA: P1-klasse<br>Partikkelfiltre: P R SL<br>Gassfiltre: A1B1E1 |
| Type inspisert av: | FORCE Certification A/S, Sertifiseringsorgan nr. 0200<br>Park Allé 345, DK-2605 Broendby (Modul B og D).<br>AS/NZS: SAI Global Certification Services Pty Limited 680 George Street, Sydney NSW 2000, GPO Box 5420 Sydney NSW 2001.<br>UKCA: CCQS UK Ltd., Godkjenningsorgan nr. 1105<br>5 Harbour Exchange Square, London, E14 9GE, UK<br>(Modul B og D). |
| Luftstrøm | Min. 160 l/min<br>Maks. 210 l/min (høy strømning, partikkelfilter) |
| Beltestørrelse | maks. 125 cm |
| Vekt (blåserenhet, partikkelfilter, batteri, slange og belte) | 2510 g |
| Driftstemperatur | –5 – +55 °C |
| Anbefalt fuktighetsområde ved bruk | < 80 % UU |
| Batteritype | SD: Li-ion 14,4 V, 3,2 Ah (46 Wh)<br>HD: Li-ion 14,4 V, 6,4 Ah (92 Wh) |
| Batteriladetid | 1,5 t (SD) / 2,5 t (HD) (80 %) |
| Batteridriftstid | 500 oppladninger |

**Forventet batteridriftstid**

| Blåserhastighet | Batteriets driftstid (timer) |
|---|---|
| Normalt strømningsnivå | SD = 7 t med partikkel- og odørfilter<br>HD = 9 t med gass- og partikkelfilter |
| Høyt strømningsnivå | SD = 5 t med partikkel- og odørfilter<br>HD = 10 t med partikkelfilter |

- Forventet driftstid gjelder for rent filter. Hvis filtret tilstoppes, blir batteridriftstiden betraktelig kortere.
- Batteridriftstiden avhenger av arbeidsoppgaver og miljø.
- Brukes arbeidslyset, reduseres batteridriftstiden med omtrent 10–20 % (Gamma GTH3 XFA).

## 10. Bestillingskoder

| Del | Bestillingskode |
|---|---|
| Blåserenhetspakke (med blåserens hovedenhet, filterdeksel, belte) | SP011996 |
| Blåserens hovedenhet | SP012217 |
| Luftslange | SP012253 |
| Luftslange med kabel (XFA) | SP012148 |
| Slangebeskyttelsestrekk | SP010788 |
| PFU 210e HD-batteri | SP012021 |
| PFU 210e SD-batteri | SP012584 |
| PFU 210e batterilader | SP012426 |
| Belte | SP010243 |
| Sele | SP011894 |
| Strømningsmåler | SP012492 |
| Filterdeksel | SP012095 |
| Gnistfanger 10 st | SP9320003 |
| Forfilter | SP9320002 10 st / SP9320002MP 100 st |
| Partikkelfilter Life+ | SP010415 1 st / SP010415MP 20 st |
| Gassfilter Life+ | SP009934 |
| Odørfilter 5 st | SP012223 |

## 11. Avhending av apparatet

**Merk:** Elektrisk utstyr må ikke kastes sammen med vanlig avfall!

Når apparatets brukstid er slutt, må du sørge for å følge nasjonale og lokale forskrifter vedrørende utrangering av apparatet. Apparatet inkluderer visse deler som inneholder eller er laget av miljøskadelige eller farlige materialer.

I henhold til WEEE-direktiv 2012/19/EU om kassert elektrisk og elektronisk utstyr og EU-direktiv 2011/65/EU om begrensning av bruken av visse farlige substanser i elektrisk og elektronisk utstyr og tilpasningen av dette i samsvar med nasjonal lovgivning, skal elektrisk utstyr som ikke lenger har bruksverdi, samles inn atskilt og leveres til et egnet, miljømessig forsvarlig gjenvinningsanlegg. Eieren av utstyret er forpliktet til å levere kasserte enheter til en regional innsamlingsstasjon i henhold til anvisninger fra lokale myndigheter eller en Kemppi-representant. Du forbedrer miljøet og folkehelsen ved å overholde disse europeiske direktivene.

 © Kemppi Oy 2022

Electrical and electronic waste – Elektrisk og elektronisk affald – Elektro- und Elektronikschrott – Residuo eléctrico y electrónico. – Sähkö- ja elektroniikkajäte – Déchets électriques et électroniques – Rifiuti di apparecchiature elettriche ed elettroniche – Elektrisch en elektronisch afval – Elektrisk og elektronisk avfall – Odpady elektryczne i elektroniczne – Descarte de eletroeletrônicos – Электрические и электронные отходы – El- och elektronikavfall – 电气和电子废弃物

See information supplied by the RPD manufacturer – Se oplysningerne fra RPD-producenten – Siehe die vom RPD-Hersteller bereitgestellten Informationen – Véase la información suministrada por el fabricante de la unidad RPD – Katso hengityksensuojaimen valmistajan toimittamat tiedot – Voir les informations fournies par le fabricant du RPD – Vedere le informazioni fornite dal produttore RPD – Zie de informatie die is verstrekt door de RPD-fabrikant – Se informasjon som leveres av RPD-tilvirker – Patrz informacje podane przez producenta zaworu – Veja as informações fornecidas pelo fabricante do RPD – См. информацию, предоставленную производителем средств индивидуальной защиты органов дыхания – Se information från RPD-tillverkaren – 请参见 RPD 制造商提供的信息

CE 0200 UKCA 1105 EAC Certified Product LIC40175

Declarations of Conformity – Overensstemmelseserklæringer –Konformitäts-erklärungen – Declaraciones de conformidad – Vaatimustenmukaisuusvakuutuksia – Déclarations de conformité – Dichiarazioni di conformità – Verklaringen van overeenstemming – Samsvarserklæringer – Deklaracje zgodności – Declarações de conformidade – Заявления о соответствии – Försäkran om överensstämmelse – 符合性声明

userdoc.kemppi.com

KEMPPI